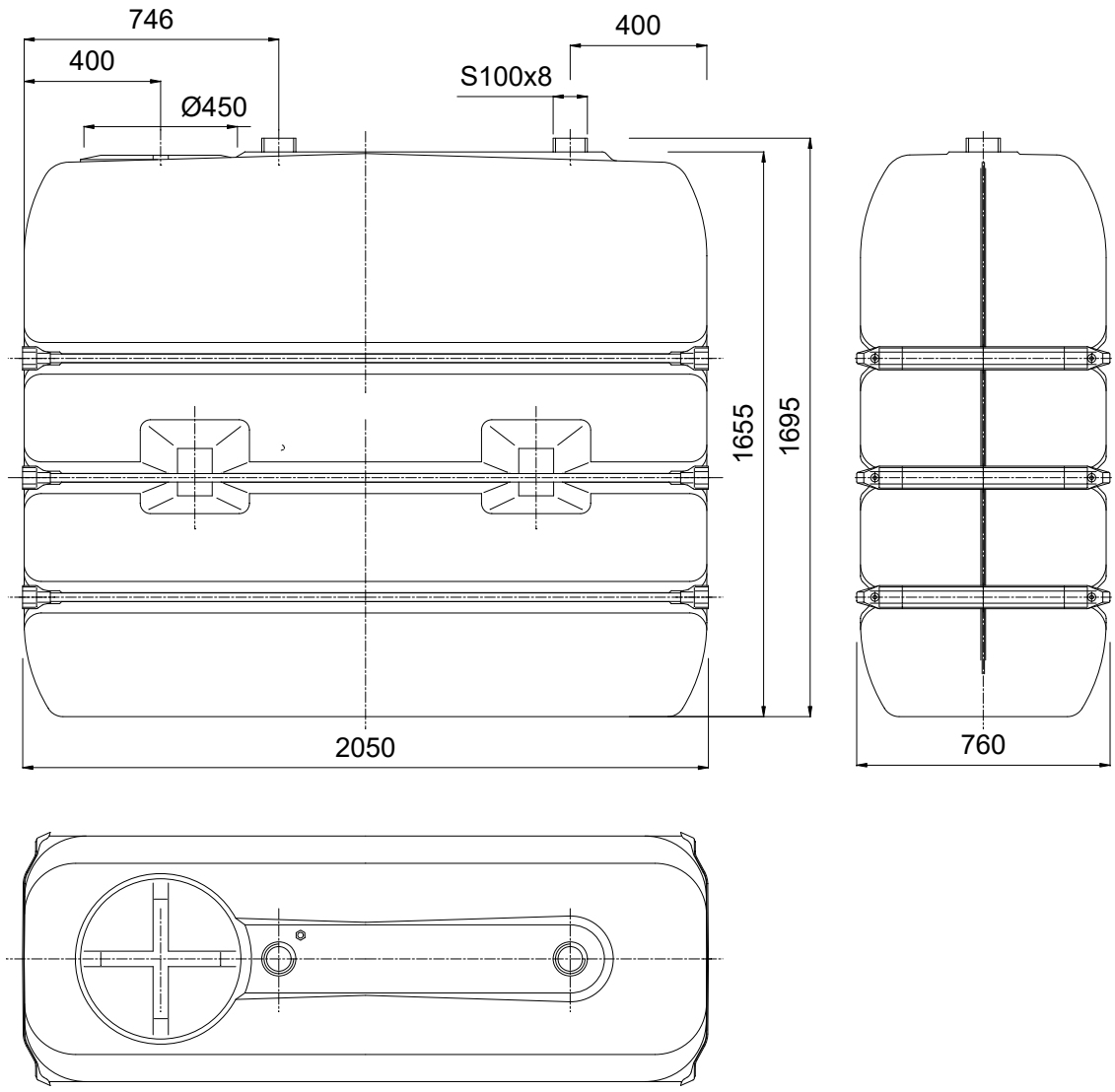

				Bearb.	Datum 05.09.2018	Name M. Wurzer	Benennung
				Gepr.			INTEWA INT-2000 Liter
				Norm			
				INTEW GmbH Auf der Hüls 182 52068 Aachen			Zeichnungsnummer
Zust.	Änderung	Datum	Name	Urspr.			Ers.f.: Ers.d.: